# 康伟UK导轨式接线端子

产品规格书

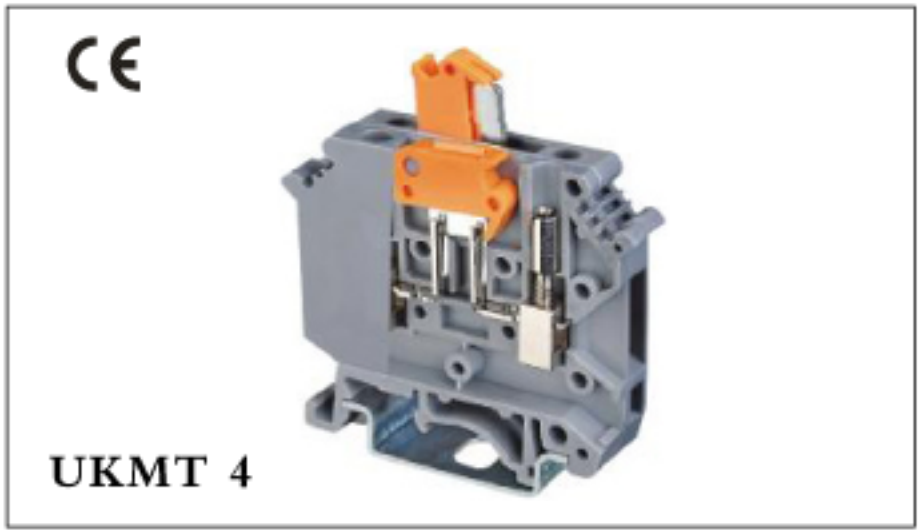


| 认 证 | CE | |
|---|---|---|
| 性 能 | | |
| 标 准 | UL | IEC |
| 额定电压 | 600V | 500V |
| 额定电流 | 16A | 16A |
| 线径 | 24-12AWG | 0.2-4.0mm² |
| 厚度/底座/螺板厚 | 56.2/51/mm | |
| 高度(NS35/7.5/NS35/15/NS32) | 58.5/66/63.9mm | |
| 额定冲击电压/污染等级 | 6KV/3 | |
| 剥线长度 | 8mm | |
| 螺钉规格/扭矩 | M3/0.5N.m | |
| 基板 | A4 | |
| 绝缘材料/阻燃等级 | PA/V-0 | |

| 说 明 | 型号 | 包装数 |
|---|---|---|
| (1)螺子 | PCMT 4 | 50 |
| (2)螺板 | | |
| (3)边挡式终接件 | EB 2-6<br>EB 3-6<br>EB10-6 | 100<br>100<br>10 |
| (4)分组隔板 | ATP-PCMT4 | 50 |
| (4)标记条 | ZB6 | |

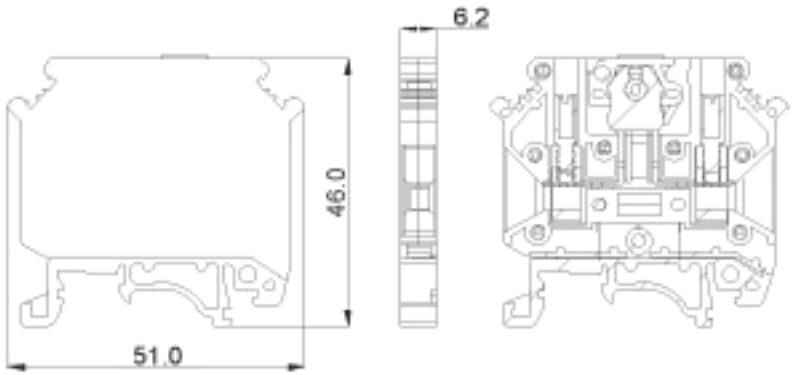


**订 购 方 式：**

□ – □□P – 1□ – X X X（客 户 需 求）

- □：型号
- □□：极数
- 1□：颜色

| | | | | | |
|---|---|---|---|---|---|
| 1 | 灰色 | 4 | 绿色 | 7 | 透色 |
| 2 | 蓝色 | 5 | 橙色 | 8 | 黄色 |
| 3 | 黑色 | 6 | 红色 | 9 | 白色 |

| | | |
|---|---|---|
| mm (INCH) | KANGWEI | 中国·康伟电子有限公司 |
| THIRD ANGLE PROJECTION | NAME | UKMT 4 |